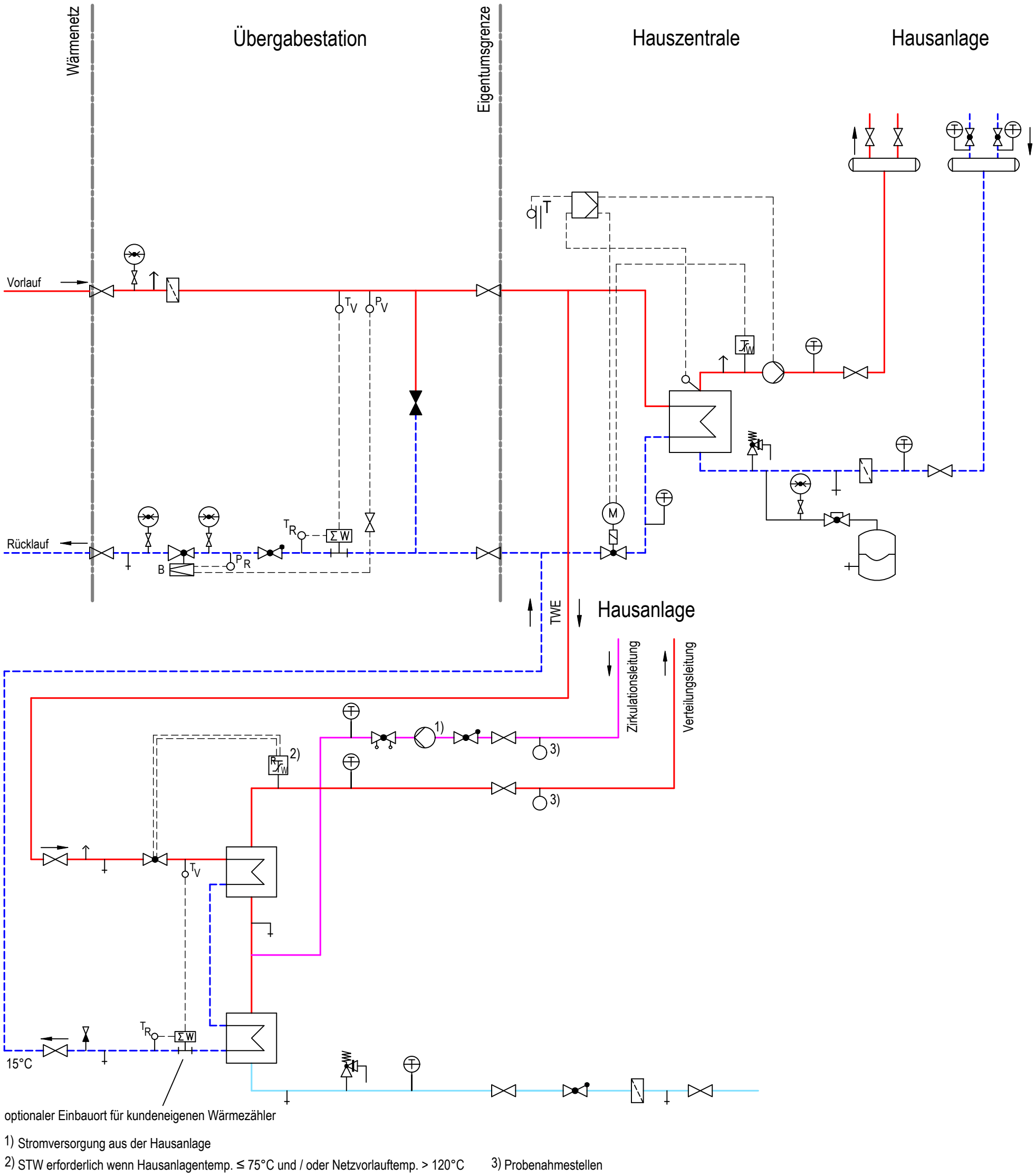

1) Stromversorgung aus der Hausanlage

2) STW erforderlich wenn Hausanlagentemp. ≤ 75°C und / oder Netzvorlauftemp. > 120°C

3) Probenahmestellen

Planer:

Ansprechpartner:

Telefonnummer:

Leistung Raumheizung in kW:

Auslegungstemperatur Raumheizung in°C:

Speichergröße in l:

Anzahl der Wohnungen:

Weitere Angaben:

Hinweise Vattenfall: